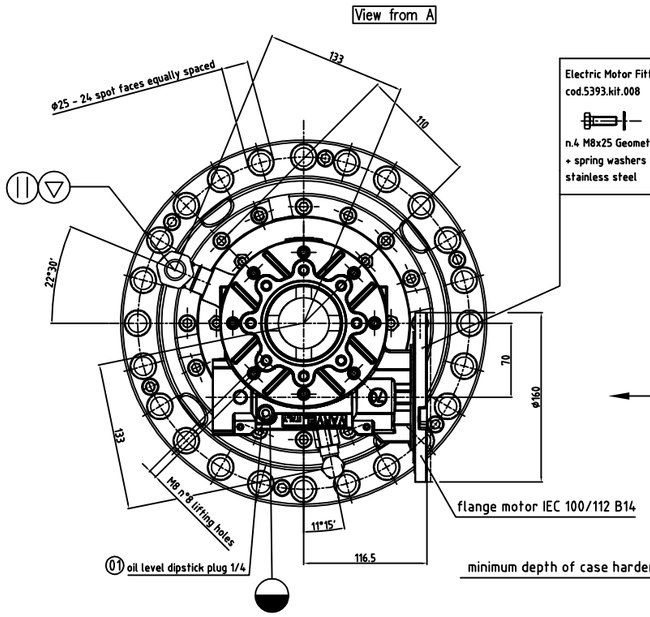


Electric Motor Fittings
cod.5393.kit.008
n.4 M8x25 Geomet 500 "A" + + spring washers DIN127/B stainless steel

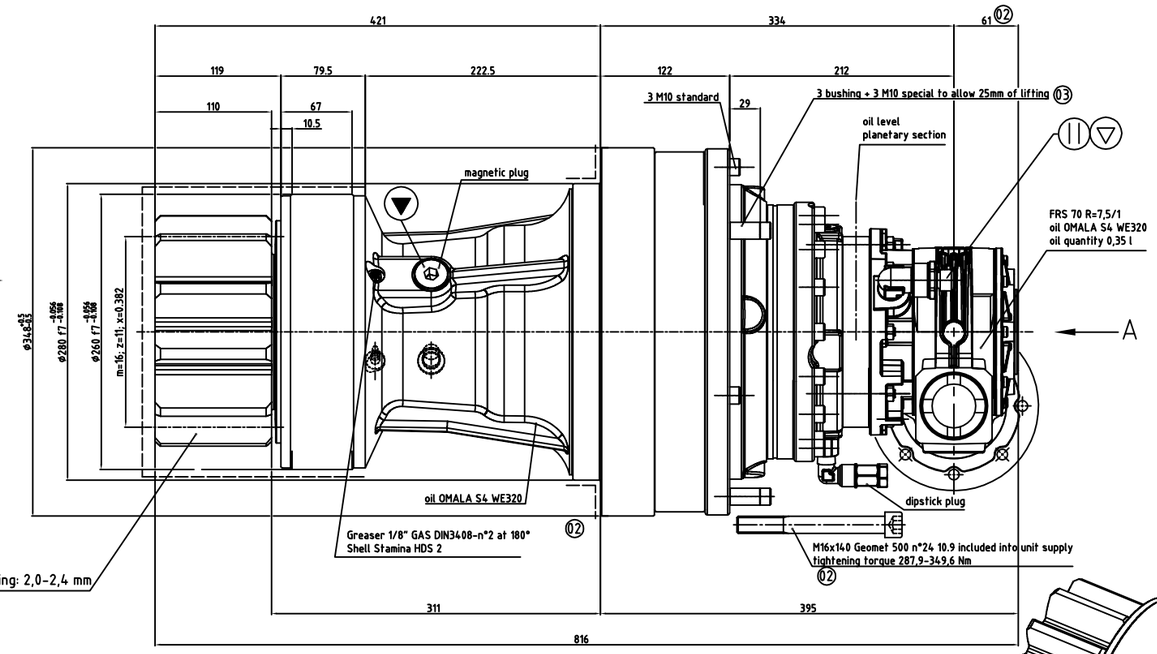


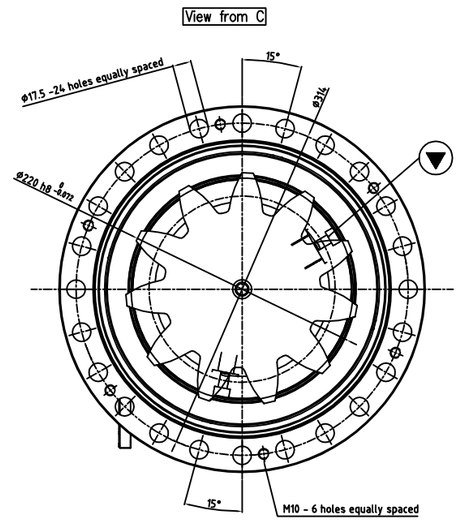


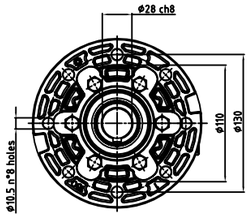


surface protected from painting ———

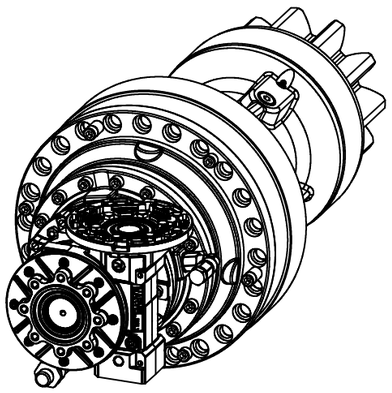

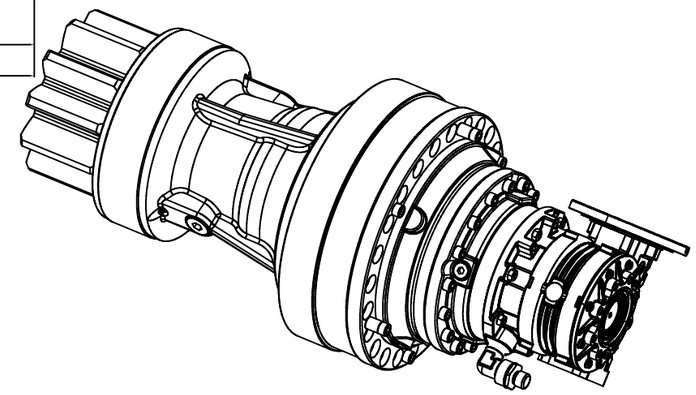

## BOMBATURA PIGNONE *CROWNING DETAILS*

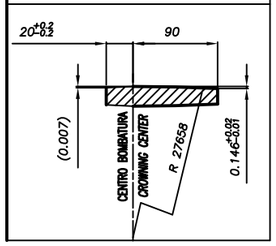


## CONDIZIONI AMBIENTALI *ENVIRONMENTAL CONDITIONS*

| CONDIZIONE RIDUTTORE *GEARBOX CONDITION* | | TEMPERATURE RANGE MIN | TEMPERATURE RANGE MAX |
|---|---|---|---|
| IN LAVORO | *OPERATING* | -30°C | +60°C |
| FERMO (SENZA CARICHI APPLICATI) | *NOT OPERATING (WITHOUT ANY LOAD APPLIED)* | -40°C | +60°C |

## DATI PIGNONE *PINION DATA*

(secondo DIN3960) *(according to DIN3960)*

| | | |
|---|---|---|
| MODULO *MODULE* | m | 16 |
| NUMERO DENTI *TEETH NUMBER* | Z | 11 |
| ANGOLO DI PRESSIONE *PRESSURE ANGLE* | ∝ | 20° |
| CORREZIONE *ADDENDUM MODIFICATION* | X | 0.382 |
| DIAM. PRIMITIVO TEOR. *REFERENCE DIAMETER* | Dp | ø176 |
| DIAMETRO DI TESTA *TIP DIAMETER* | Da | ø220 |
| FASCIA DENTATA *FACE WIDTH* | b | 110 |
| CLASSE TOLLERANZA *TOLERANCE ACCURACY GRADE* | | 10 27a |

Tolleranze dimensionali e geometriche per elementi privi di tolleranze specifiche secondo *Dimensional and geometrical tolerances for elements without specific tolerance according to*

ISO2768 – mK

## DATI TECNICI RIDUTTORE *GEARBOX TECNICHAL DATA*

| | | |
|---|---|---|
| RAPPORTO | *RATIO* | *R: 1121.25* |
| COPPIA CONT | *CONT TORQUE* | *1600 daNm* |
| COPPIA MAX | *MAX TORQUE* | *5600daNm* |
| GIRI USCITA | *OUTPUT SPEED* | *0.92 rpm* |
| GIRI ENTRATA | *INPUT SPEED* | *952 rpm* |
| PESO | *WEIGHT* | *200 kg* |
| OLIO | *OIL* | *INCLUDED* |
| TIPO OLIO | *OIL TYPE* | *OMALA S4 WE320* |
| VISCOSITA OLIO | *OIL VISCOSITY* | *ISO VG320* |
| QUANTITA OLIO | *OIL QUANTITY* | *6.2 lt Approx* |
| GRASSO | *GREASE* | *INCLUDED* |
| TIPO GRASSO | *GREASE TYPE* | *Shell Stamina HDS2* |

## INSTALLAZIONE *INSTALLATION* V1

PIANO TERRA *GROUND*

## DATI TECNICI MOTORE *MOTOR TECHNICAL DATA*

ELECTRIC MOTOR TECHNICAL SPEC. *TBD*

*IEC100/112 1.5kW, Asynchronous, 6 poles, 50 Hz*

*IEC100/112 1.75kW, Asynchronous, 6 poles, 60 Hz*

## DATI FRENO MOTORE *MOTOR BRAKE DATA*

## VERNICIATURA *COATING*

| SPECIFICA *COATING SPECIFICATION* | |
|---|---|
| TIPO *TYPE* | |
| SPESSORE *THICKNESS* | |

| EXP. | DESCRIPTION | SDM | DATE | NAME |
|---|---|---|---|---|

SPECIFICA DI FORNITURA
*PURCHASING SPECIFICATION*
*Yaw Drive Requirements*

SPECIFICA TECNICA
*TECHNICAL SPECIFICATION*

TAPPO SFIATO *BREATHER PLUG*
TAPPO CARICO *FILLING PLUG*
TAPPO LIVELLO *OIL LEVEL PLUG*
TAPPO SCARICO *DRAIN PLUG*
INGRASSATORE *GREASER*
TARGHETTA *NAME PLATE*

*CUSTOMER SIGNATURE FOR APPROVAL*

CLIENTE *CUSTOMER*

MACCHINA *MACHINE*

PART N°

Questo disegno e le informazioni in esso contenute sono di nostra proprietà e devono essere usate da altri solo se da noi autorizzati. Documento riservato a termini di legge.
*This drawing and all informations included are our property and can be used only after our authorization. Document conidential by law.*

DESCRIZIONE *DESCRIPTION*

PG 1603 VSF R = 1121.25/1 – left version

comer industries
planetary drives

| CODICE *CODE* | N° DIS *N° DWG* |
|---|---|
| 5717.000.0585.AM1 | UC135_2020 |
| N°PROG. *PROJ. N°* | DATA *DATE* 21/07/20 |
| | FIRMA *SIG* |

Comer Industries SpA UO Planetary Drives – 42025 Cavriago (RE) – Italy – Via Prati Vecchi, 37 – Tel. +39 0522 943838